Cloisonflex

SCHÉMA DE PRINCIPE

1.5.06

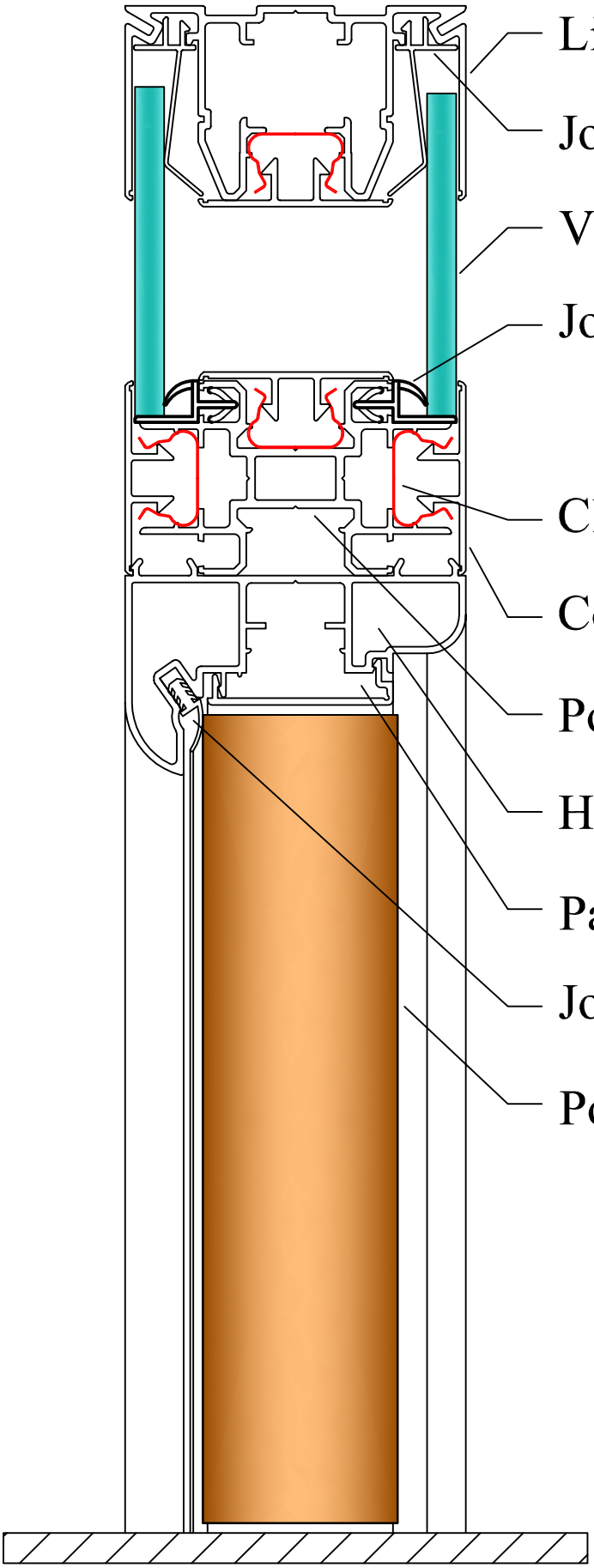

COUPE VERTICALE	Bloc porte bois avec imposte double vitrage

CLOISONFLEX - rue de la Prairie - ZI de la Prairie - 91140 VILLEBON SUR YVETTE
Tel : 01 69 09 24 93 - Fax : 01 69 09 77 18 - Mail :contact@cloisonflex.fr